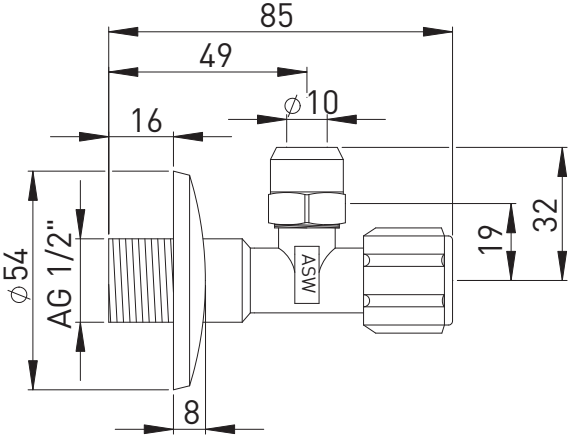
85
49
16
⌀10
⌀54
AG 1/2"
ASW
19
32
8

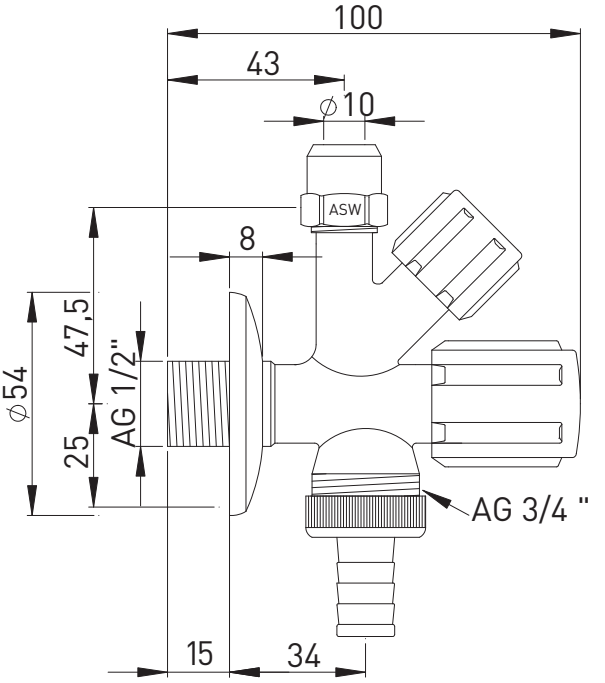
100
43
⌀10
ASW
8
47,5
⌀54
AG 1/2"
25
AG 3/4 "
15
34