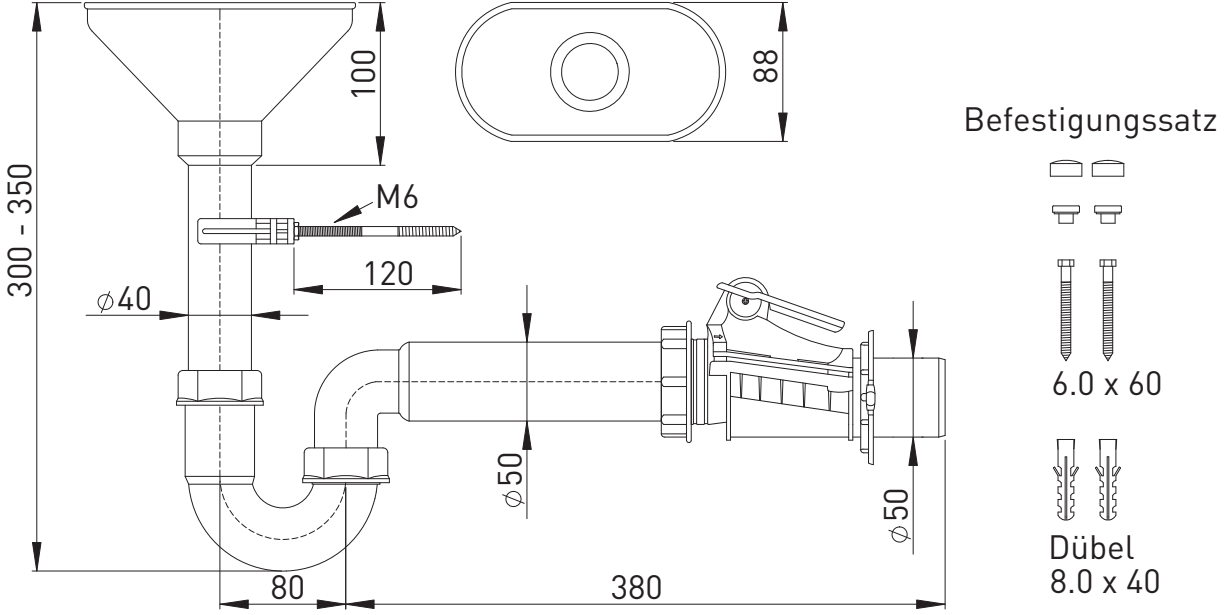
100
88
300 - 350
M6
120
⌀40
⌀50
⌀50
80
380
Befestigungssatz
6.0 x 60
Dübel
8.0 x 40